無垢の木の洗面台　図面集 「両開きキャビネット」

□ スクエア洗面ボウル：シングルレバー水栓

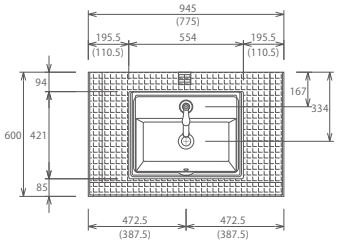

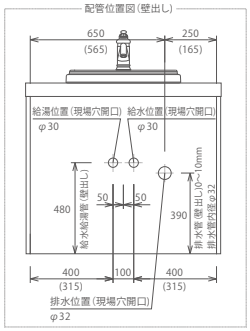

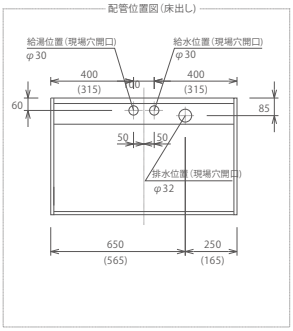

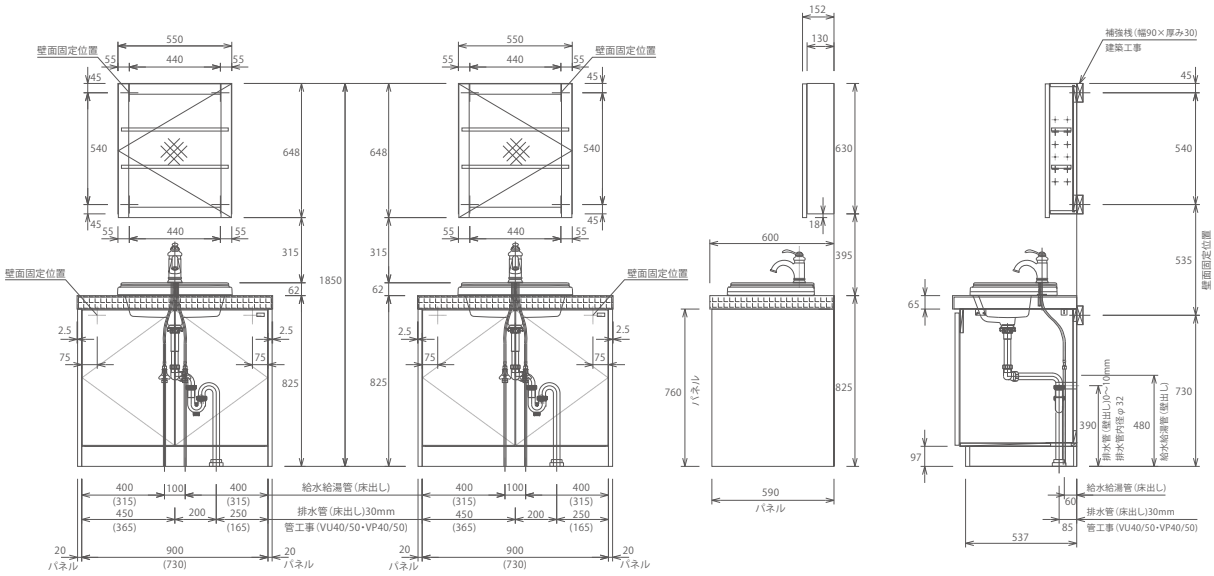

□ オーバル洗面ボウル：シングルレバー水栓

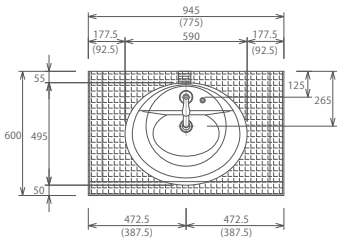

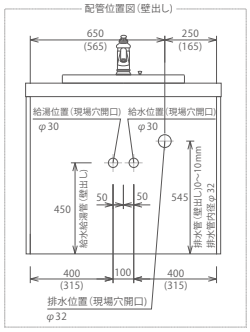

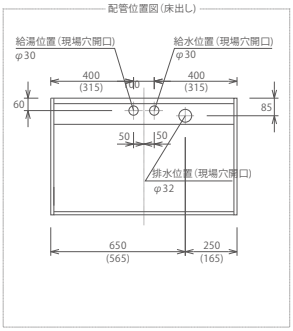

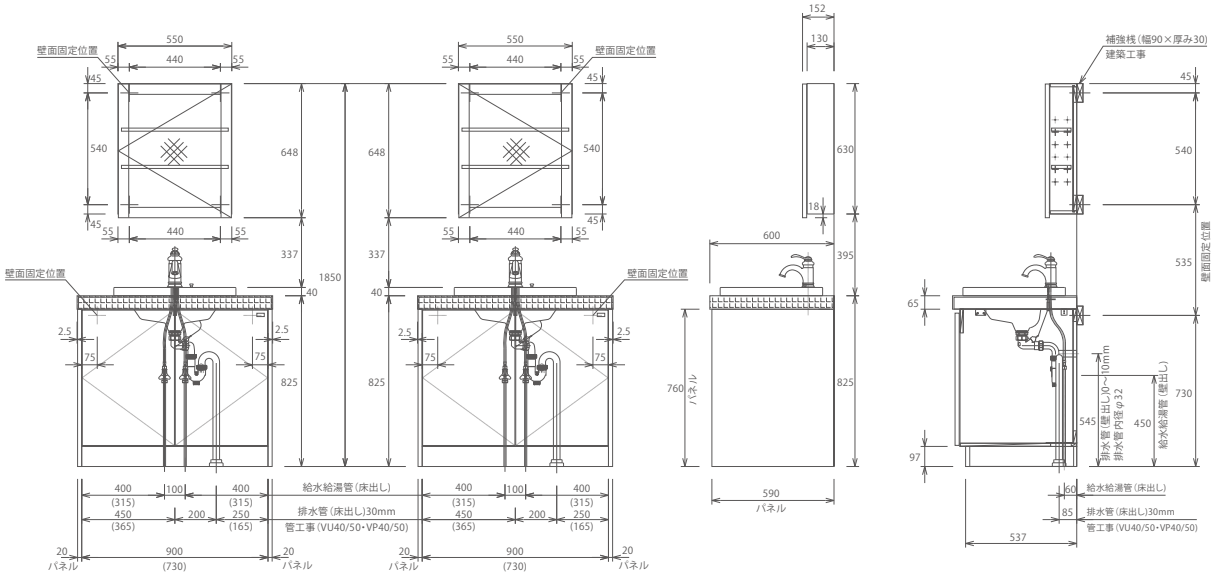

□ オーバル洗面ボウル：ホース引出水栓

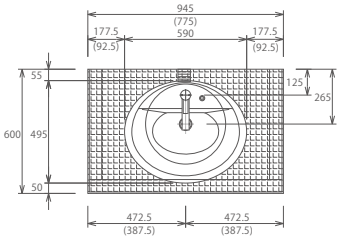

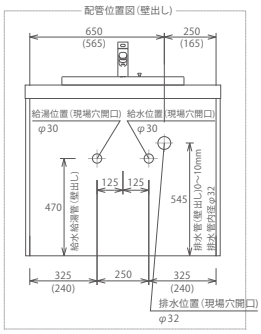

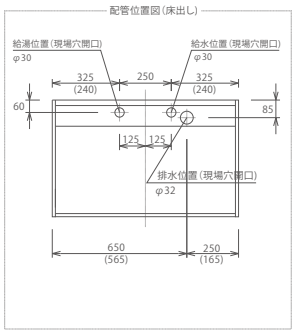

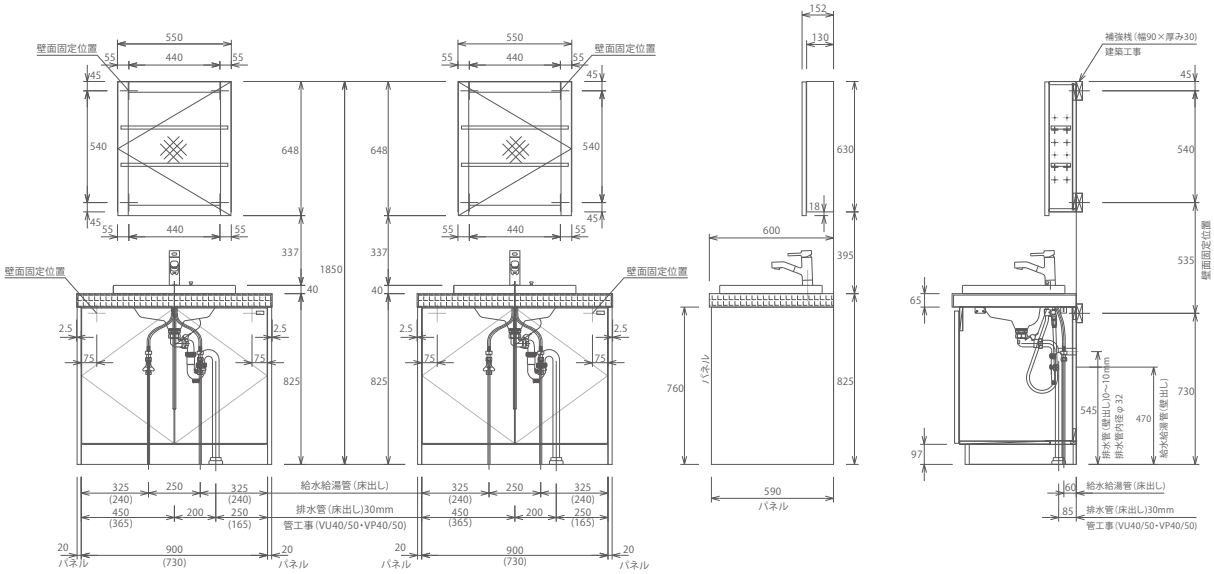
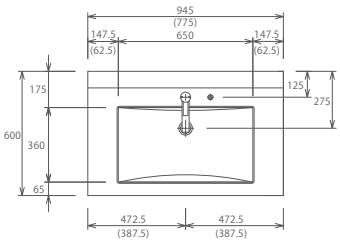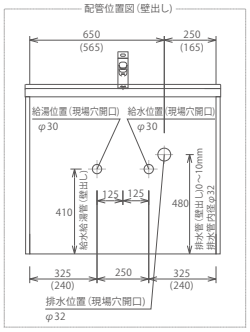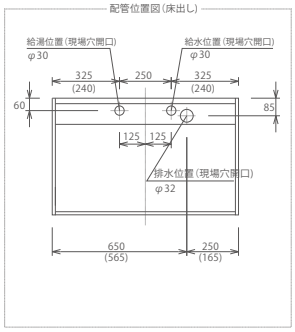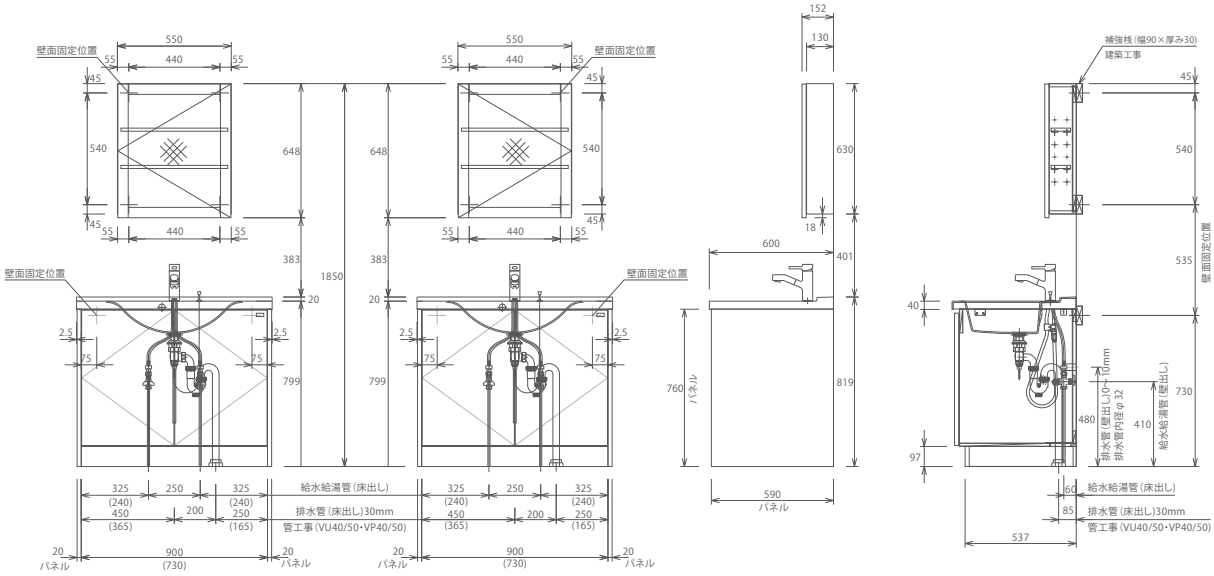
□ 人工大理石カウンターボウル：ホース引出水栓